EN INSTALLATION MANUAL
FR MANUEL D'INSTALLATION
IT LIBRETTO DI INSTALLAZIONE
ES MANUAL DE INSTALACIÓN
DE INSTALLATIONSANLEITUNG
RU РУКОВОДСТВО ПО УСТАНОВКЕ
PL INSTRUKCJA INSTALACJI
GR ΟΔΗΓΊΕΣ ΕΓΚΑΤΆΣΤΑΣΗΣ
BG РЪКОВОДСТВО ЗА МОНТАЖ
SI NAVODILO ZA NAMESTITEV
HR KNJIŽICE S UPUTAMA
ET PAIGALDUSJUHEND
CZ NÁVOD K MONTÁŽI
SK INŠTALAČNÁ PRÍRUČKA
RO MANUAL DE INSTALARE
LV UZSTĀDĪŠANAS ROKASGRĀMATA
LT ĮRENGIMO VADOVAS
HU ÜZEMBE HELYEZÉSI ÚTMUTATÓ
MK УПАТСТВО ЗА МОНТАЖА
AL UDHËZUES PËR INSTALIMIN
SR УПУТСТВО ЗА ИНСТАЛИРАЊЕ
PT LIVRO DE INSTRUÇÕES PARA INSTALAÇÃO
SV INSTALLATIONSHANDBOK
FI ASENNUSOHJEET
DA INSTALLATIONSVEJLEDNING
UK ІНСТРУКЦІЯ ЗІ ВСТАНОВЛЕННЯ
NO INSTALLASJONSVEILEDNING

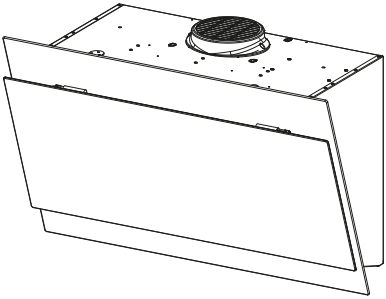

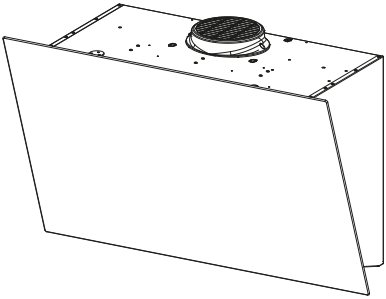

EN Warning! Before proceeding with installation, read the safety information in the User Manual.

FR Avertissement ! Avant de procéder à l'installation, veuillez lire les informations sur la sécurité contenues dans le manuel de l'utilisateur.

IT Avvertenza! Prima di procedere all'installazione, leggere le informazioni sulla sicurezza contenute nel Manuale d'uso.

ES ¡Advertencia! Antes de proceder a la instalación, lea las indicaciones de seguridad del manual de instrucciones.

DE Warnhinweis! Vor der Montage die in der Bedienungsanleitung enthaltenen Sicherheitsinformationen lesen.

RU Предупреждение! Прежде чем приступить к установке, прочитайте информацию о безопасности в Инструкциях по эксплуатации.

PL Ostrzeżenie! Przed przystąpieniem do instalacji należy przeczytać informacje dotyczące bezpieczeństwa znajdujące się w instrukcji obsługi.

GR Προειδοποίηση! Πριν προβείτε στην εγκατάσταση, διαβάστε τις οδηγίες ασφαλείας στο Εγχειρίδιο Χρήστη.

BG Предупреждение! Преди да пристъпите към монтаж, прочетете информацията за безопасност в ръководството за потребителя.

SI Opozorilo: Pred vgradnjo preberite varnostna navodila v navodilih za uporabo.

HR Upozorenje! Pročitajte informacije koje se odnose na zaštitu u priručniku za korištenje prije nego proslijedite s instalacijom.

ET Hoiatus! Enne paigaldamisega jatkamist lugege kasutusjuhendis toodud ohutusteavet.

CZ Upozornění! Před zahájením instalace si přečtěte bezpečnostní informace v uživatelské příručce.

SK Varovanie! Pred inštaláciou si pozorne prečítajte návod na použitie.

RO Avertisment! Înainte de a începe instalarea, citiți informațiile privind siguranța din Manualul de utilizare.

LV Brīdinājums! Pirms uzstādīšanas, izlasīt drošības informāciju Ekspluatācijas instrukcijās.

LT Įspėjimas! Prieš pradėdami montavimo darbus, perskaitykite naudotojo vadove pateiktą saugumo informaciją.

HU Figyelem! Az üzembe helyezéssel történő továbblépés előtt olvassa el a Felhasználói kézikönyvben található biztonsági tudnivalókat.

MK Предупредување! Пред да продолжите со монтажата, прочитајте ги информациите за безбедност во Прирачникот за корисник.

AL Kujdes! Para se të vijoni me instalimin, lexoni informacionet e sigurisë në Manualin e Përdoruesit.

SR Упозорење! Пре почетка инсталације прочитајте безбедносне информације у корисничком упутству.

PT Aviso! Antes de proceder à instalação, leia a informação de segurança no Manual do Utilizador.

SV Varning! Läs säkerhetsföreskrifterna i bruksanvisningen innan apparaten installeras.

FI Varoitus! Ennen laitteen asentamista lue käyttöoppaassa olevat turvallisuustiedot.

DA Advarsel! Læs sikkerhedsreglerne i brugsanvisningen inden installation.

UK Попередження. Перш ніж розпочинати встановлення, необхідно уважно прочитати інформацію з техніки безпеки, наведену в інструкції з експлуатації.

NO Advarsel! Les sikkerhetsinstruksjonene i bruksveiledningen før apparatet installeres.

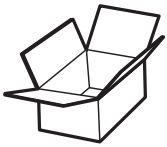

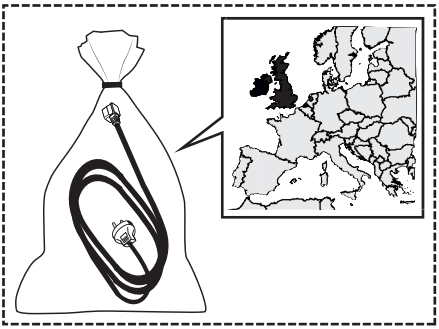

I
3x

L
3x

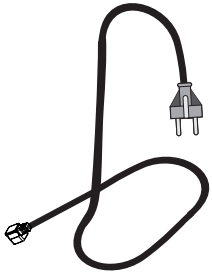

Q
2x

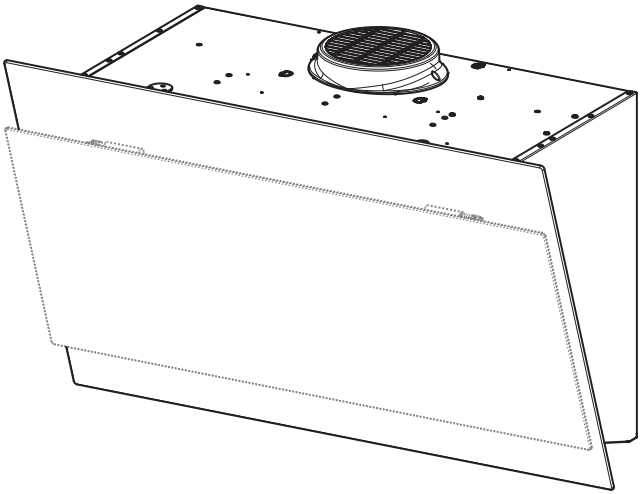

P

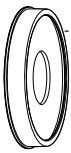

W
2x

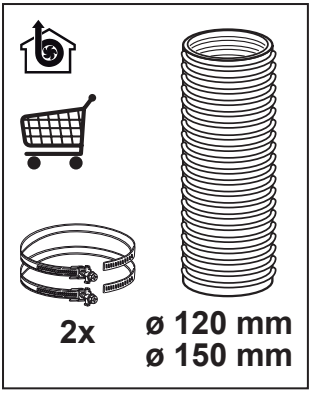
2x
ø 120 mm
ø 150 mm

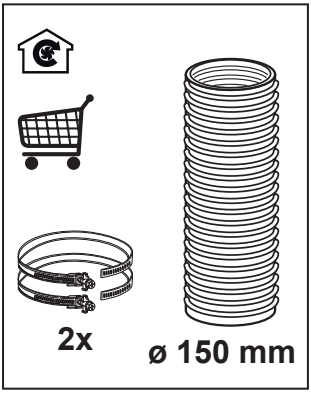
2x
ø 150 mm

OK!

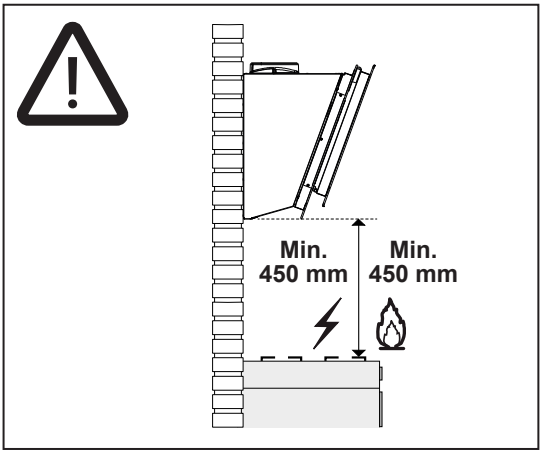
Min.
450 mm
Min.
450 mm

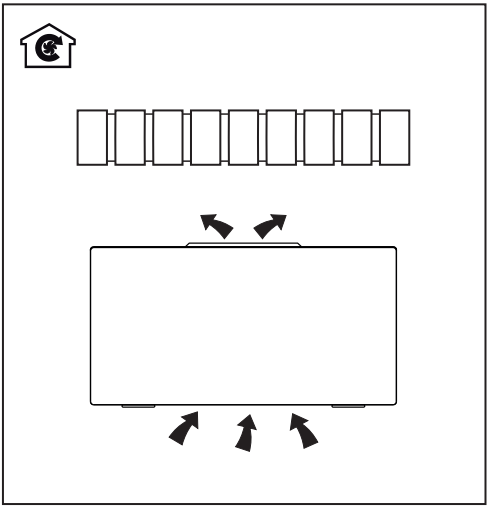

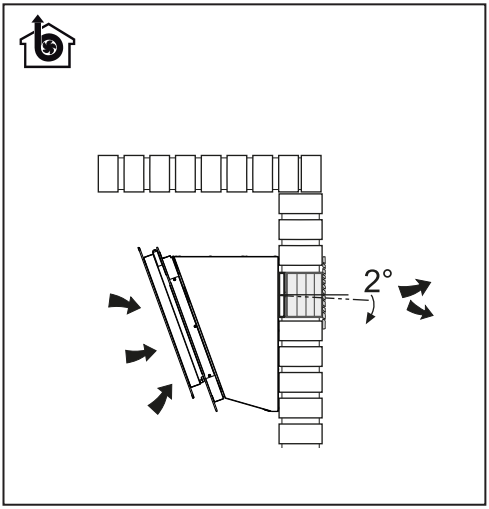
2°

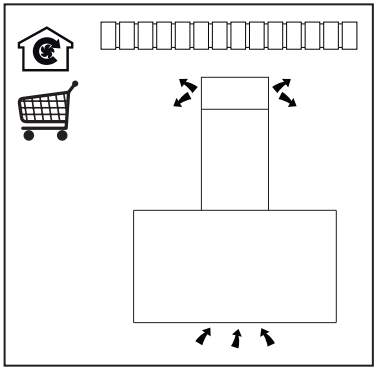

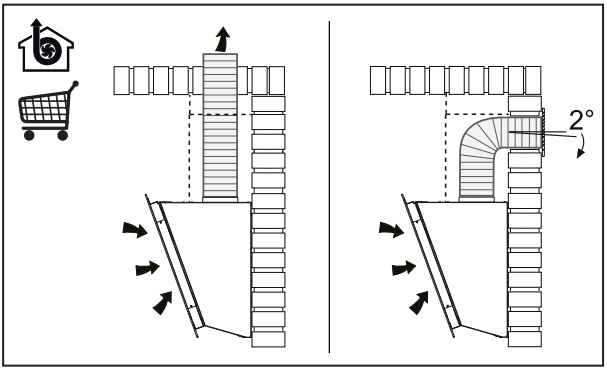
2°

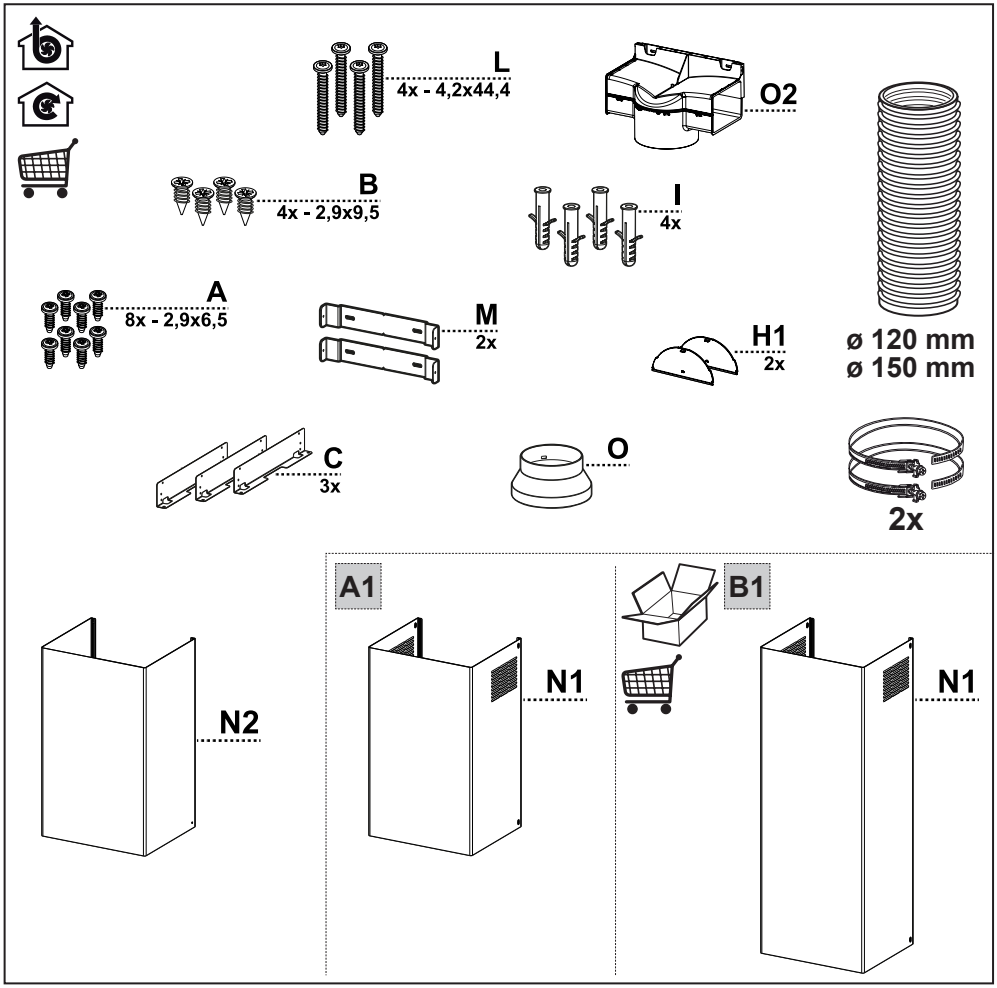
L
4x - 4,2x44,4
O2
B
4x - 2,9x9,5
I
4x
A
8x - 2,9x6,5
M
2x
H1
2x
ø 120 mm
ø 150 mm
C
3x
O
2x
A1
B1
N2
N1
N1

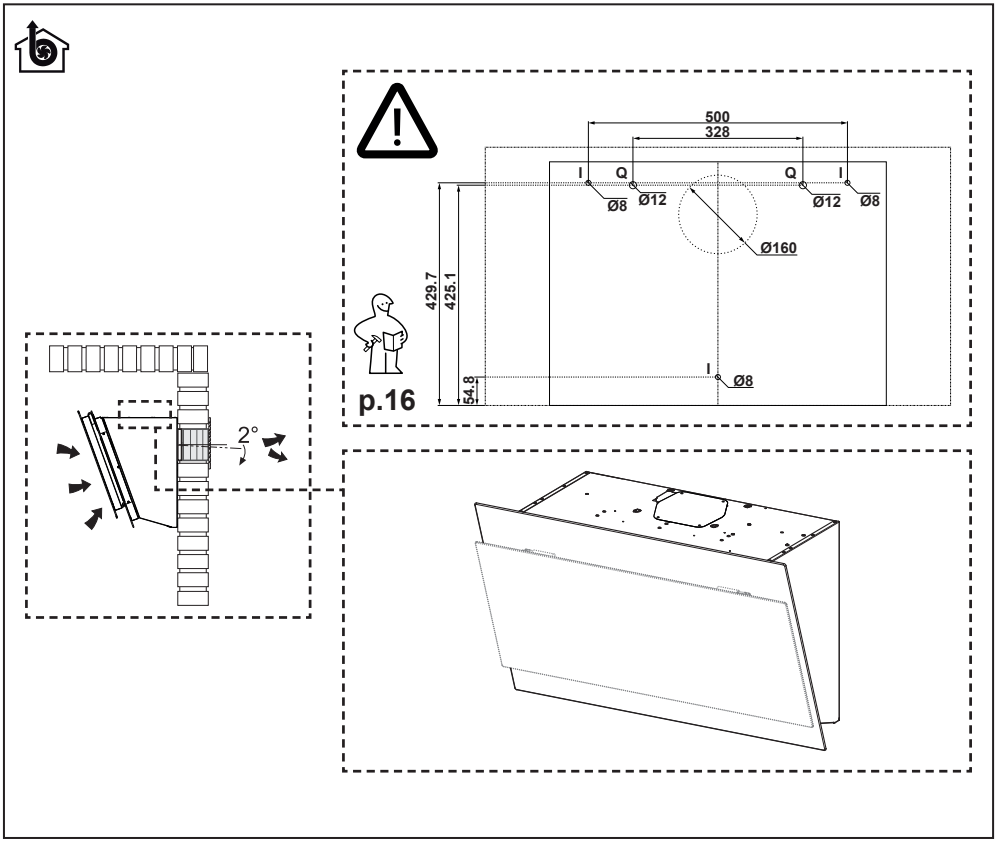
500
328
I
Q
Q
I
Ø8
Ø12
Ø12
Ø8
Ø160
429.7
425.1
54.8
I
Ø8
p.16
2°

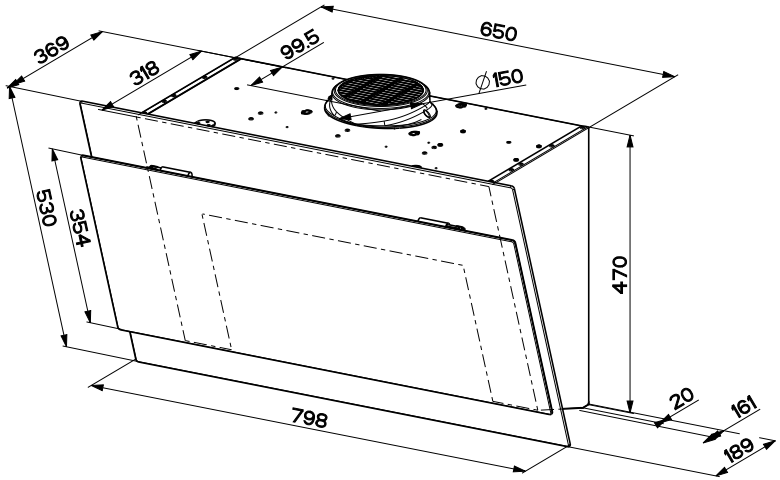
369
318
99.5
650
∅150
530
354
470
798
20
161
189

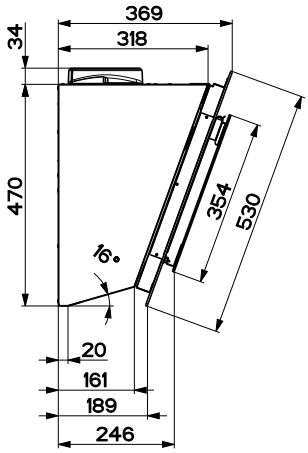
369
318
34
470
354
530
16°
20
161
189
246

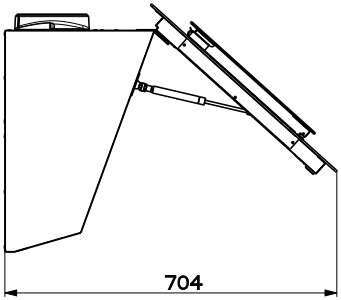
704

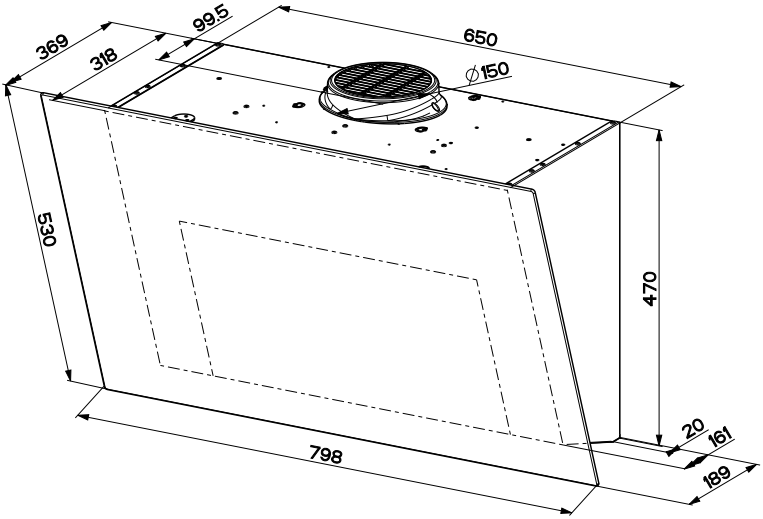
369
318
99.5
650
∅150
530
470
20
161
189
798

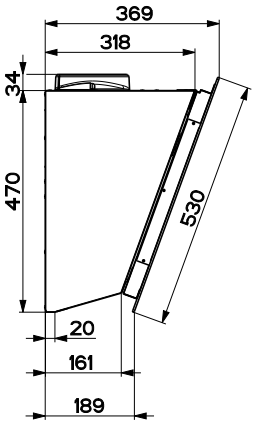
369
318
34
470
530
20
161
189

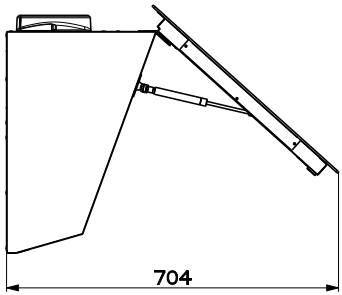
704

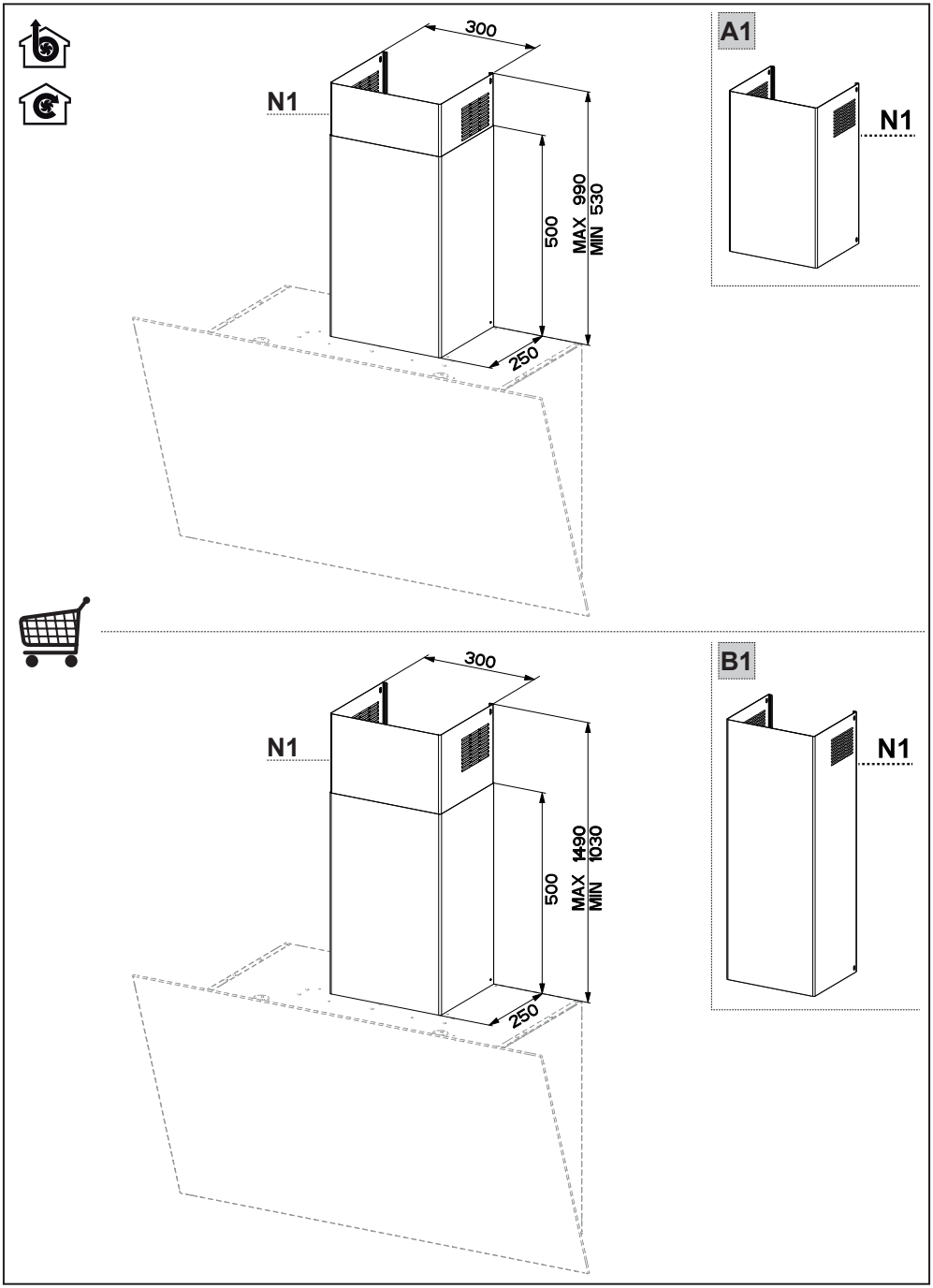
300
N1
500
MAX 990
MIN 530
250
A1
N1
300
N1
500
MAX 1490
MIN 1030
250
B1
N1

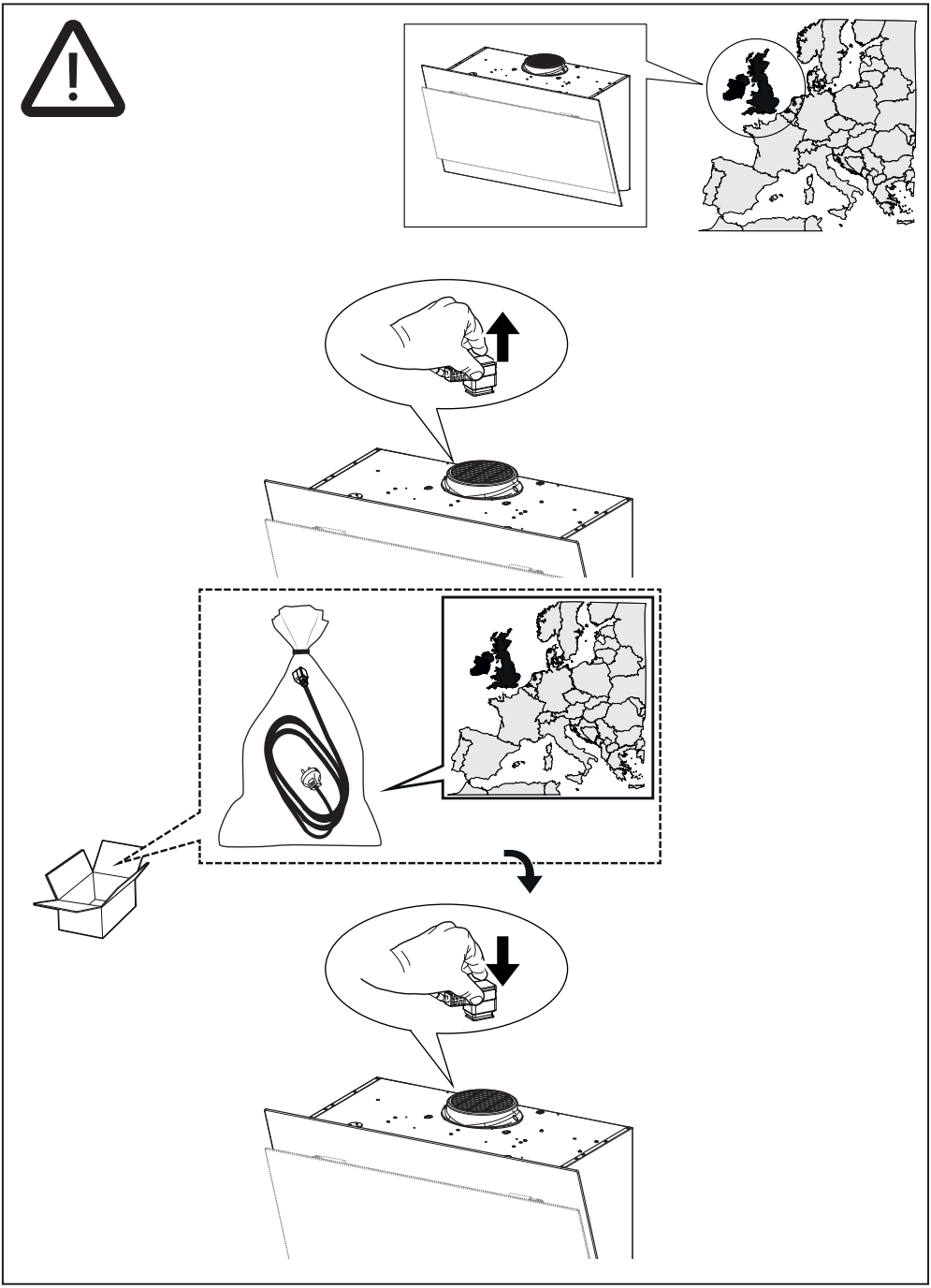

1

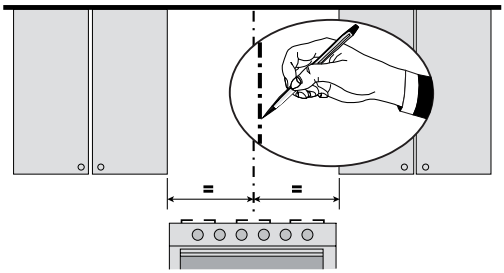


2

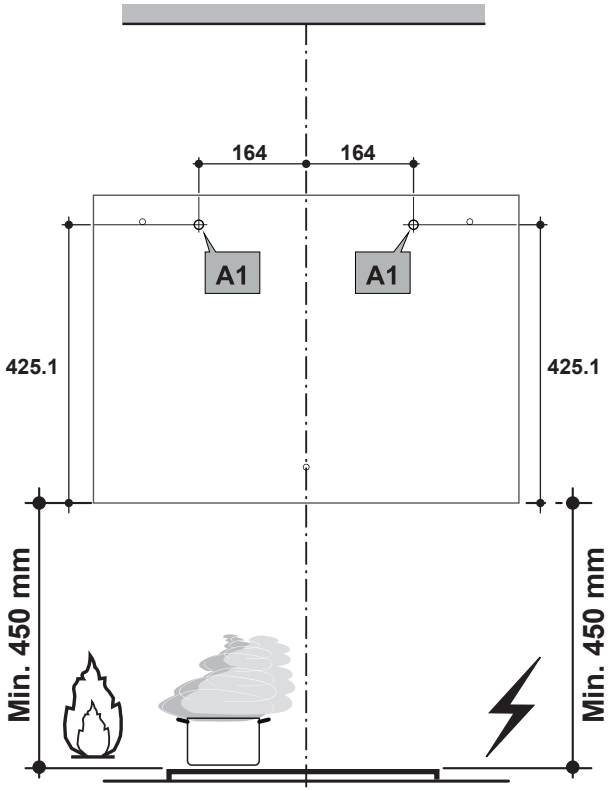


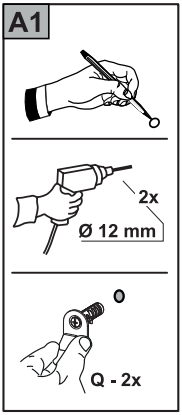

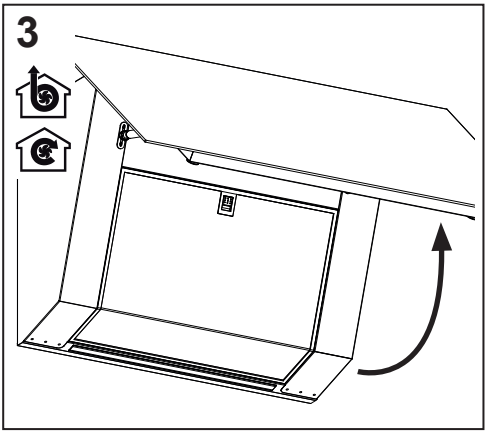
3

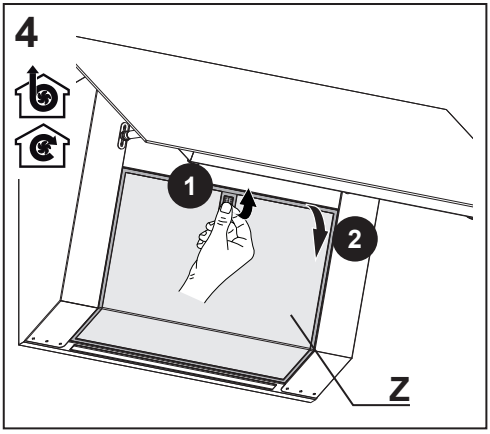
4
1
2
Z

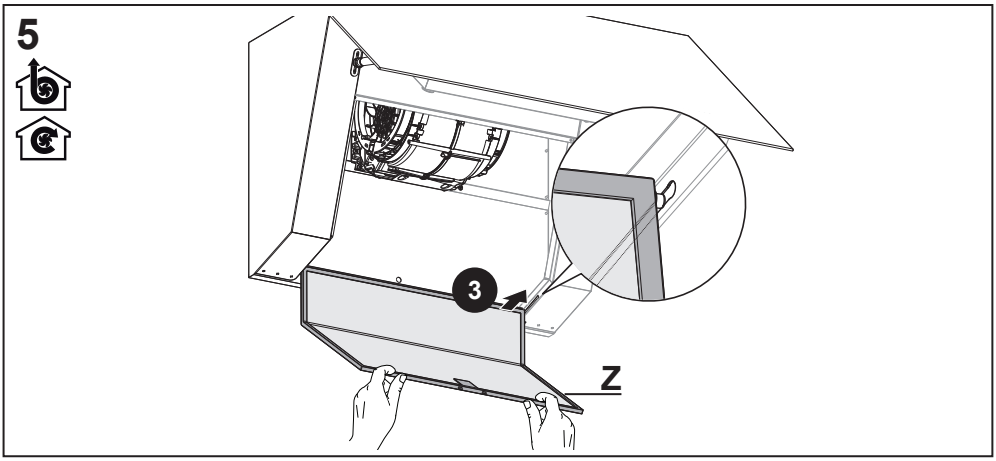
5
3
Z

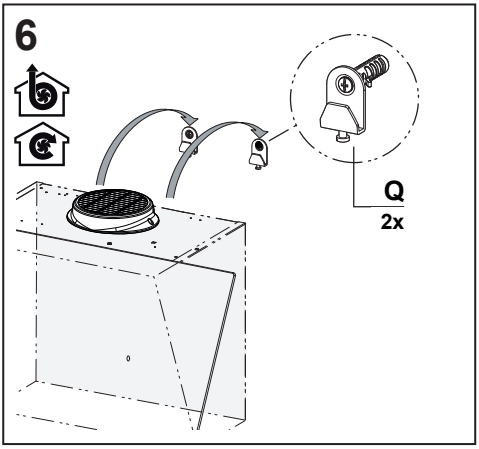
6
Q
2x

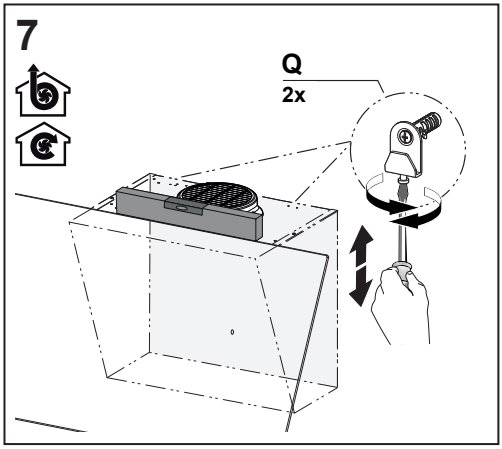
7
Q
2x

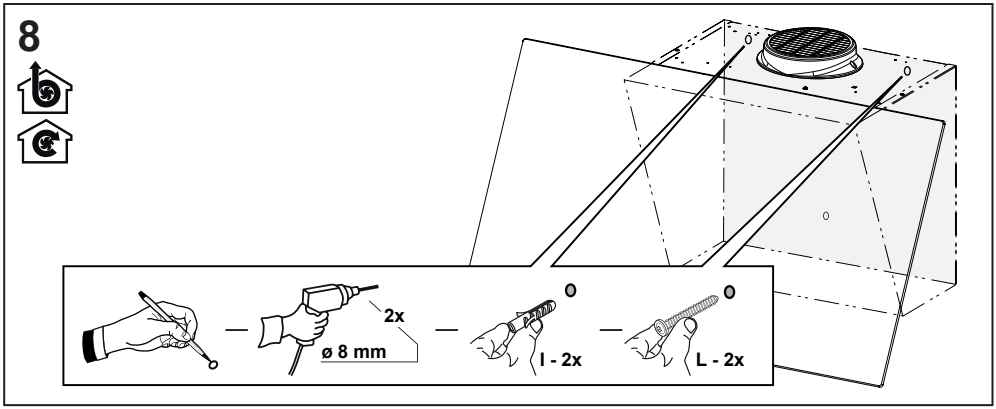
8
2x
ø 8 mm
I - 2x
L - 2x

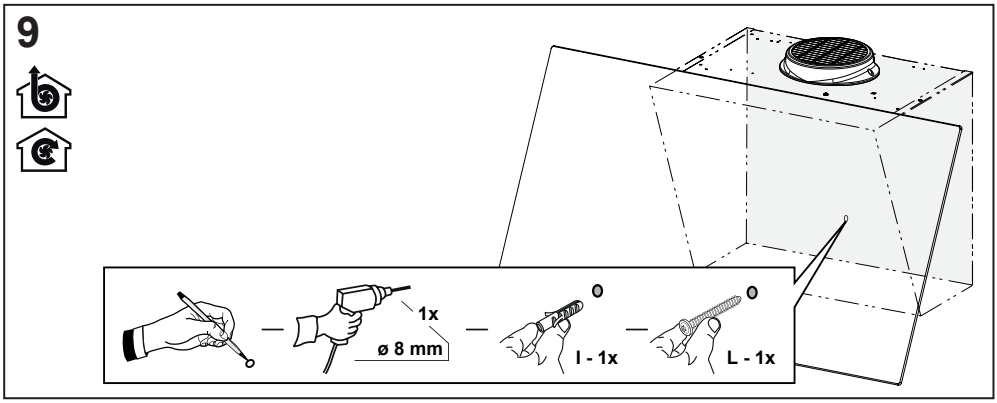
9
1x
ø 8 mm
I - 1x
L - 1x

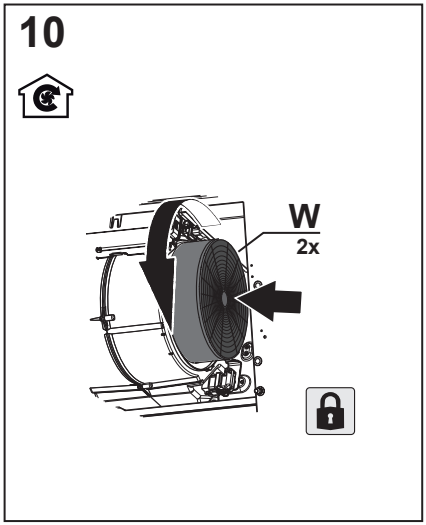
10
W
2x

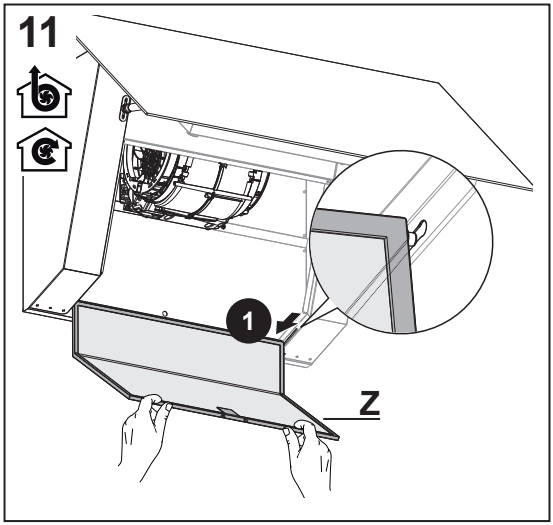
11
1
Z

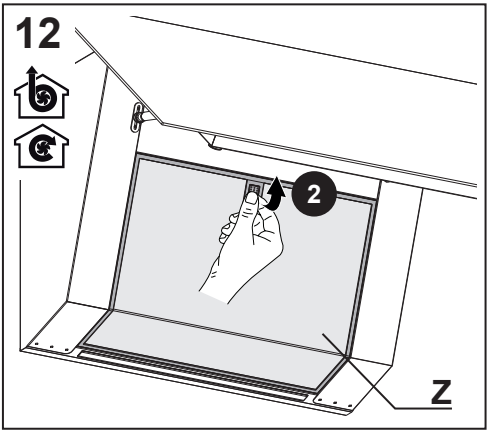
12
2
Z

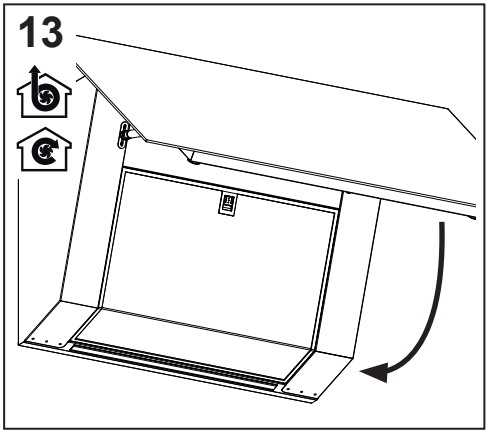
13

# 14

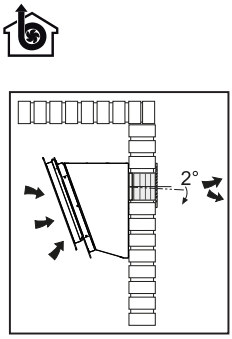
2°

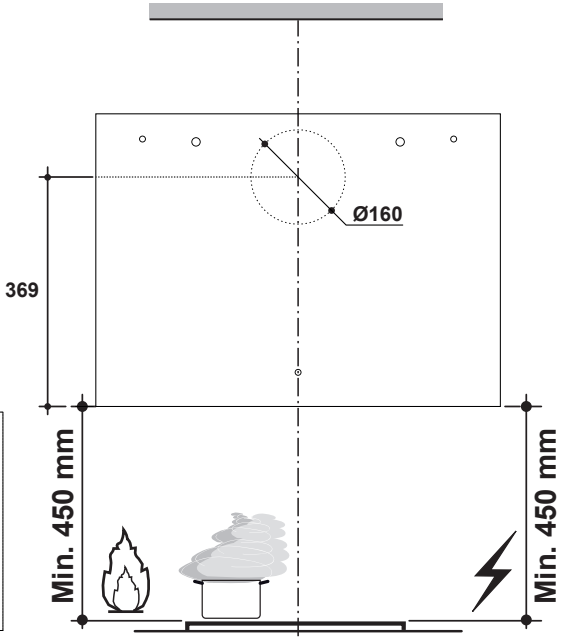
Ø160
369
Min. 450 mm
Min. 450 mm

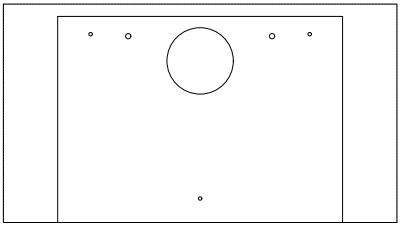

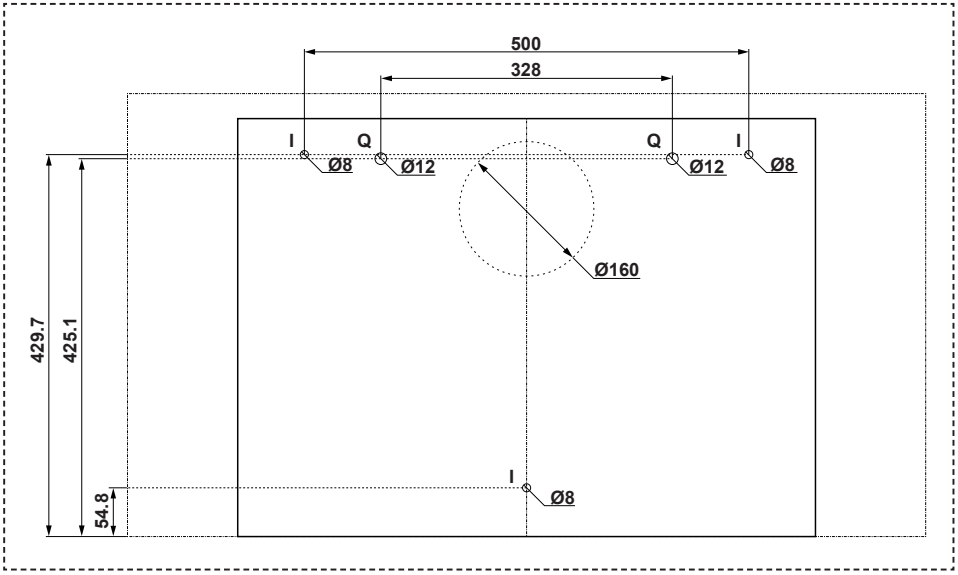
500
328
I
Q
Q
I
Ø8
Ø12
Ø12
Ø8
Ø160
429.7
425.1
54.8
I
Ø8

## 15

2x

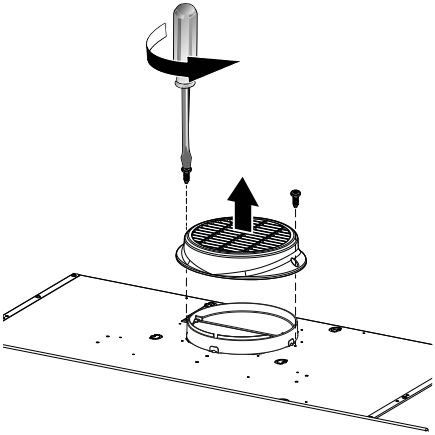

## 16

4x

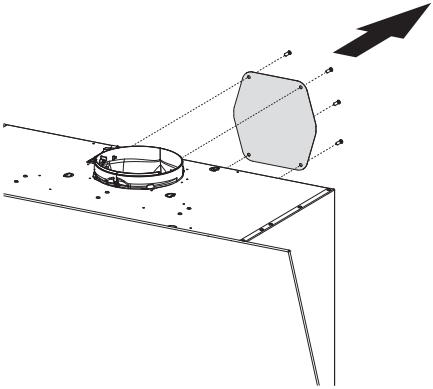

## 17

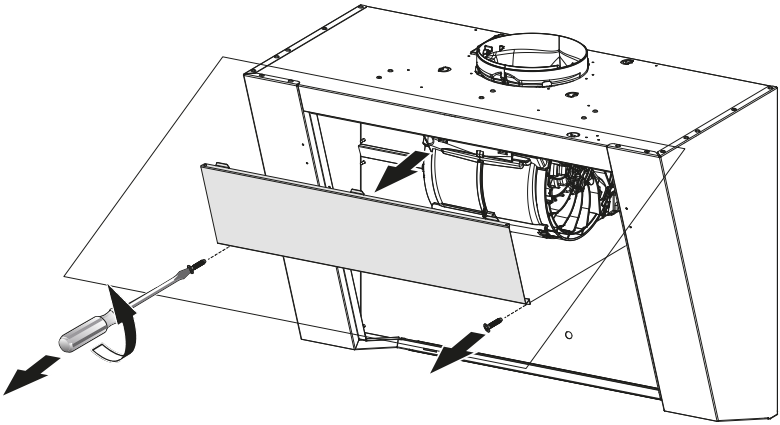

2x

## 18a

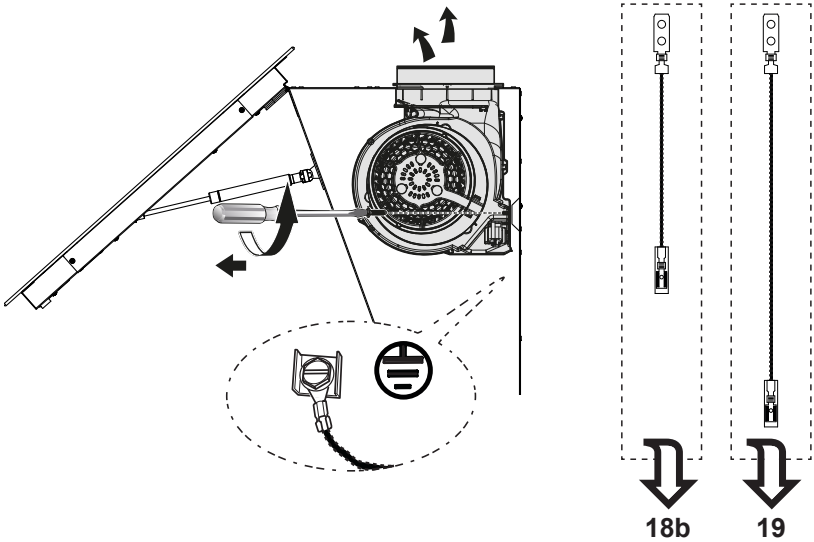


## 18b

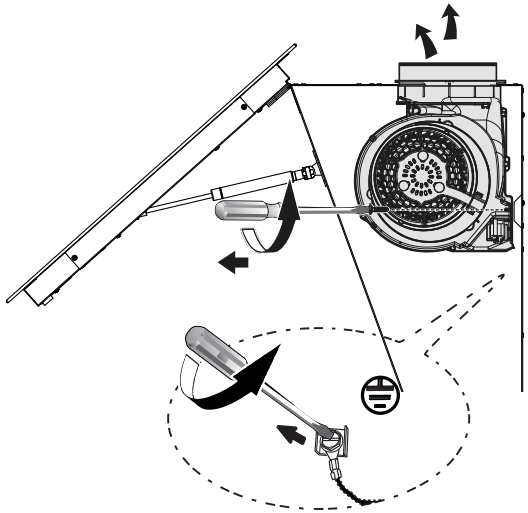

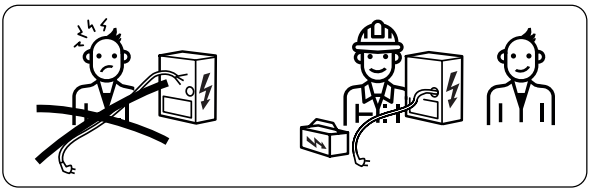

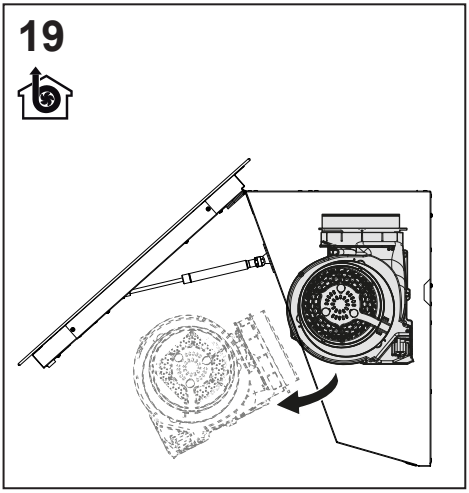
19

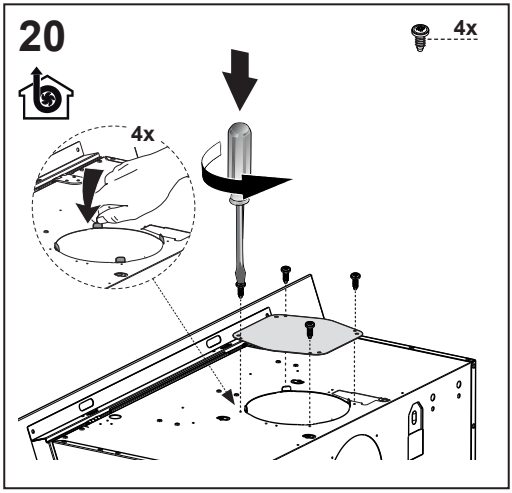
20
4x
4x

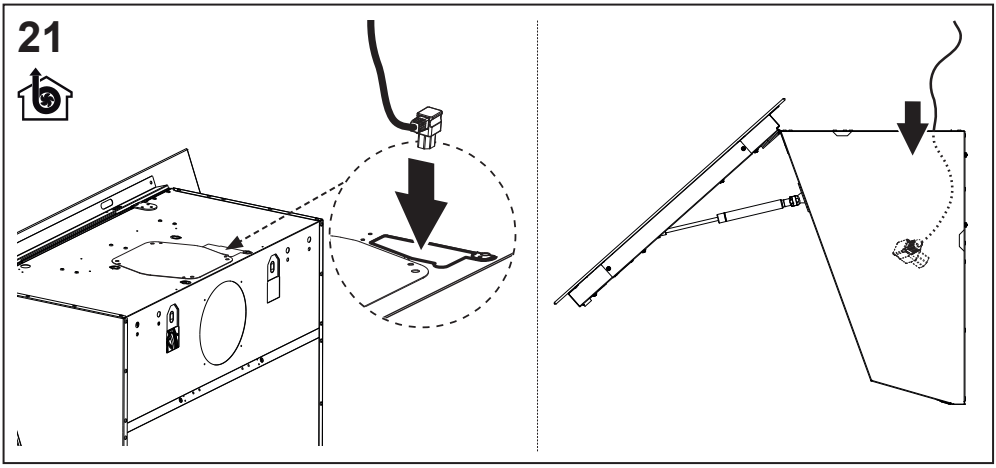
21

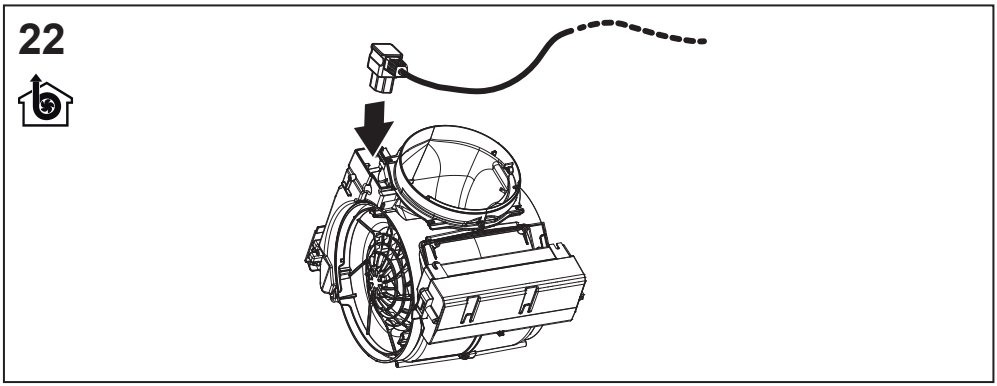
22

## 23

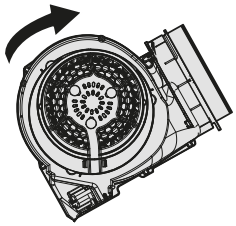

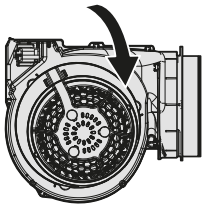

## 24

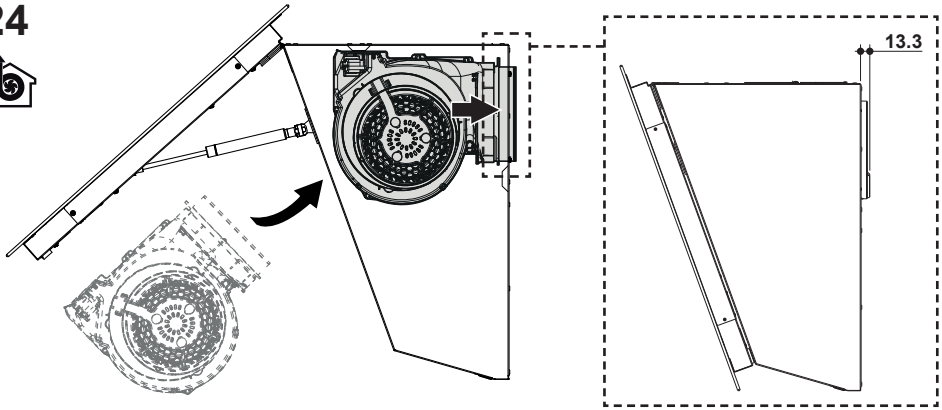


## 25a

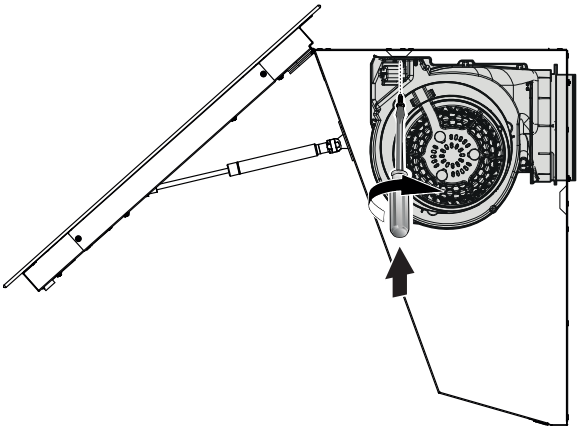

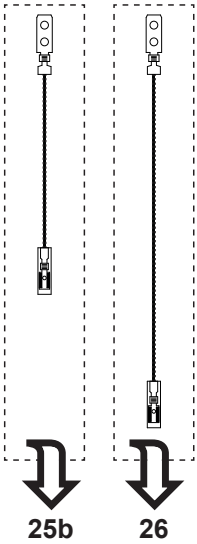

## 25b

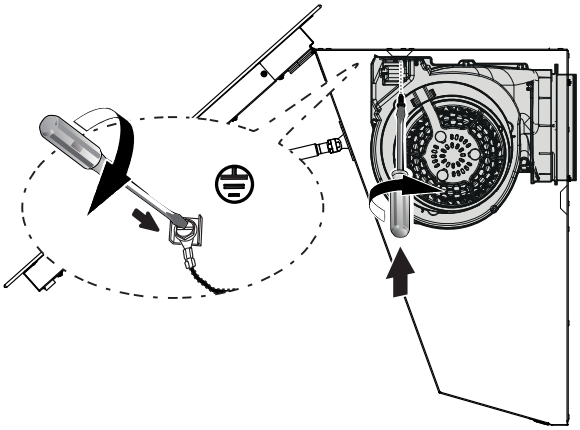

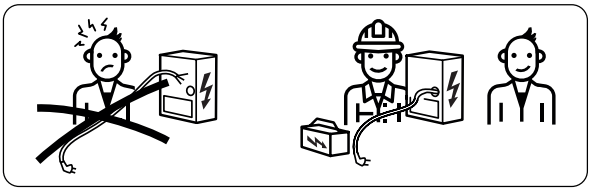

## 26

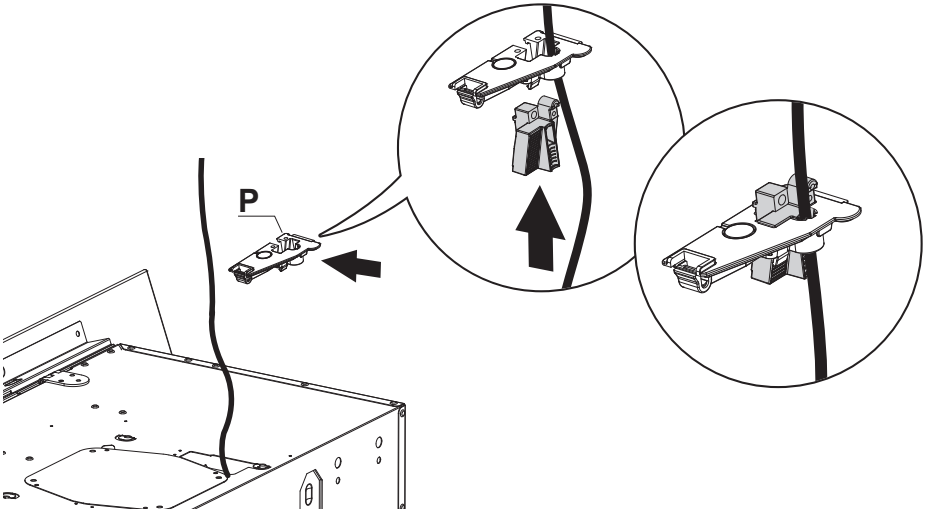

## 27

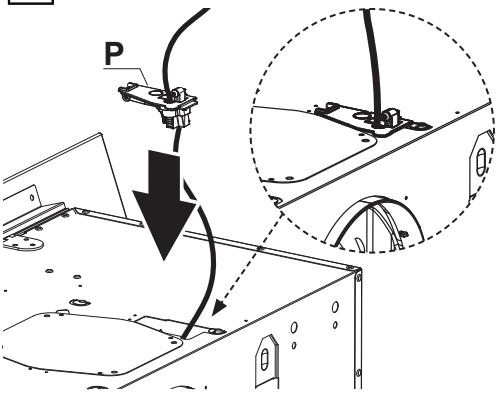


## 28

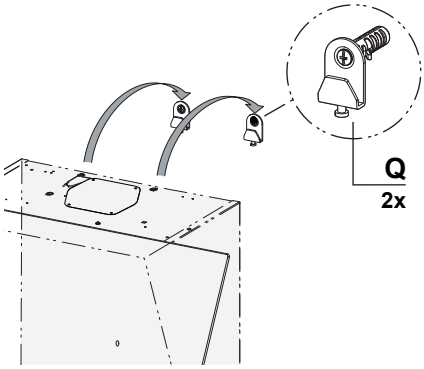


## 29

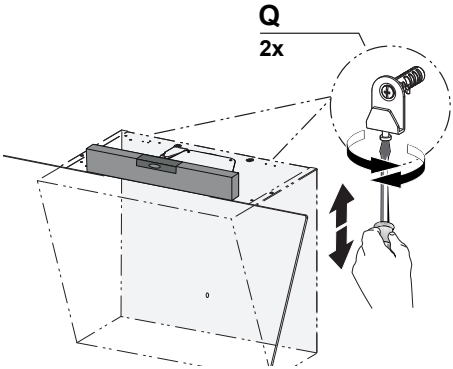


## 30

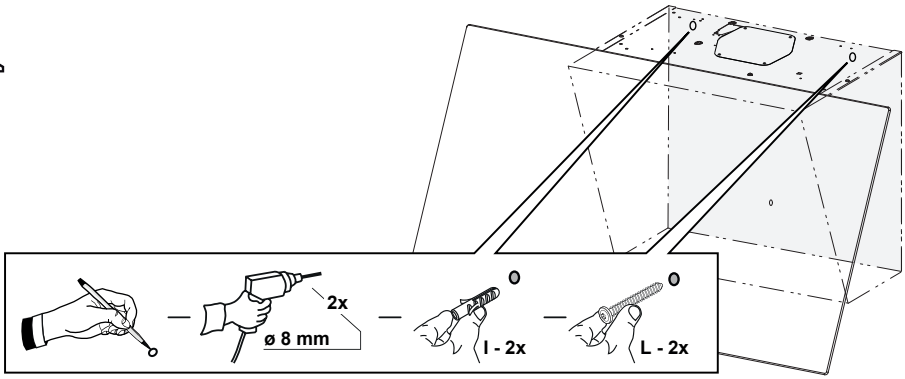

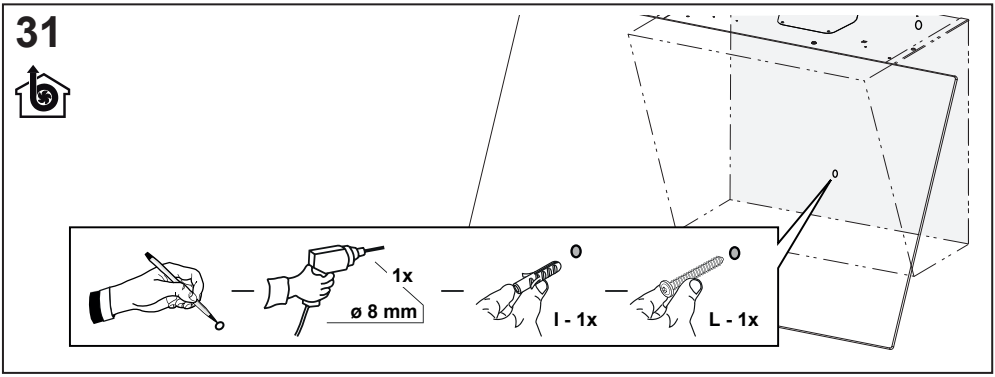
31
1x
ø 8 mm
I - 1x
L - 1x

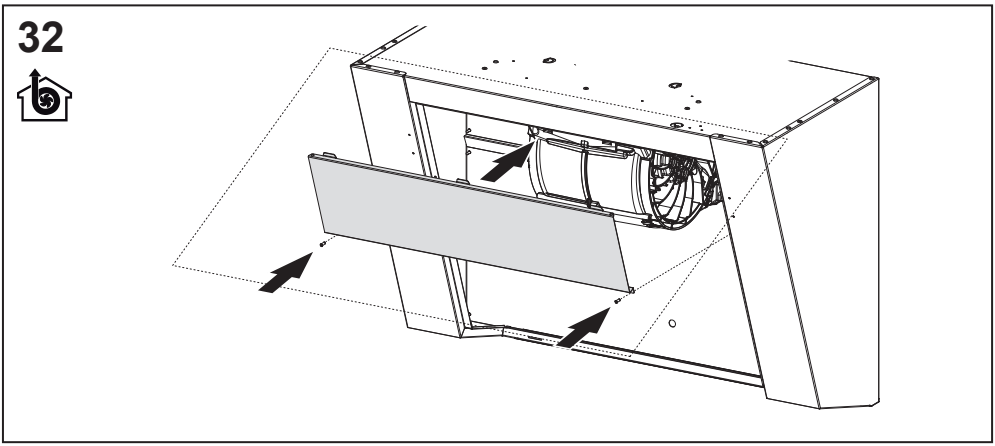
32

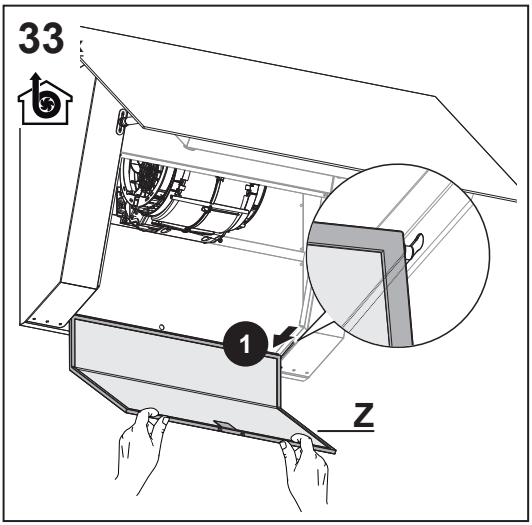
33
1
Z

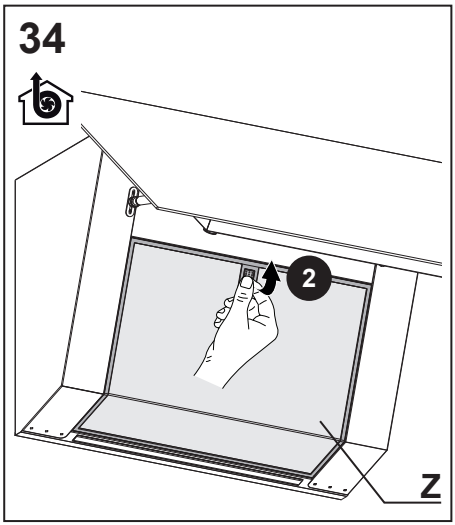
34
2
Z

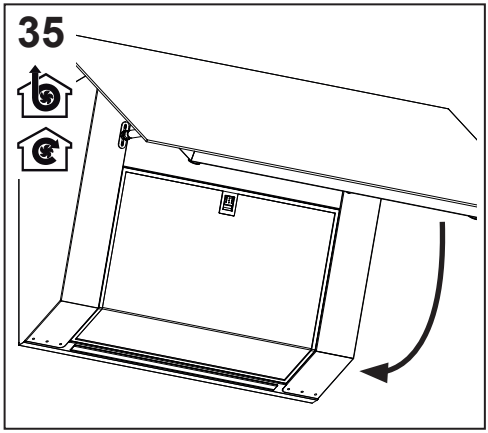
35

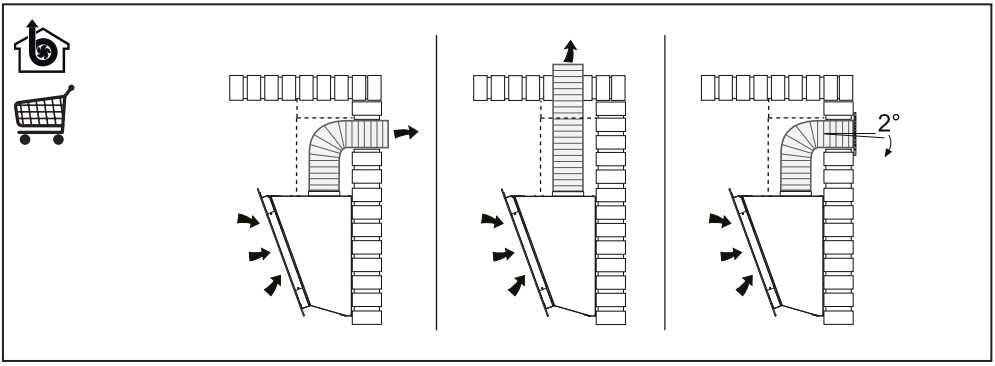
2°

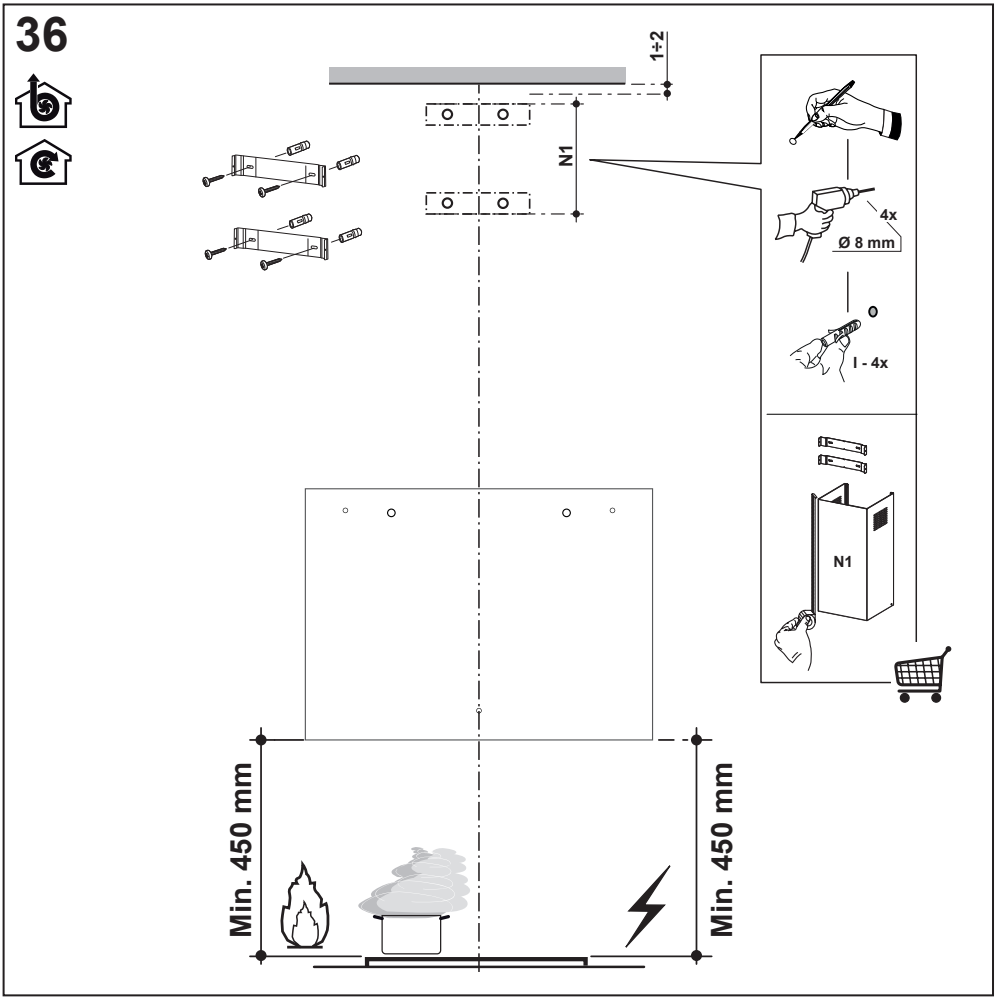
36
1÷2
N1
4x
Ø 8 mm
I - 4x
N1
Min. 450 mm
Min. 450 mm

## 37

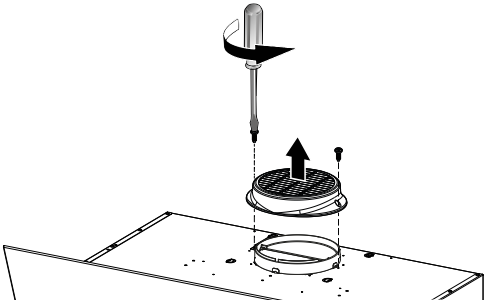

2x

## 38

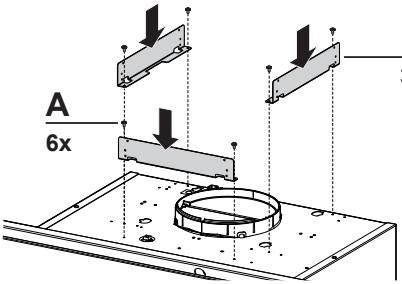


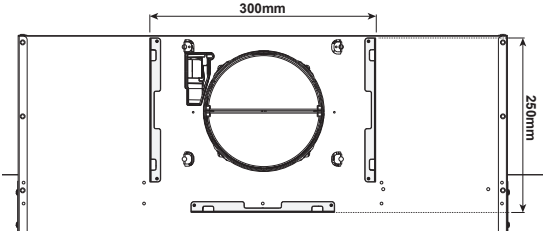


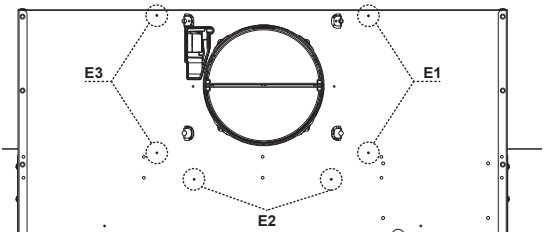


E1

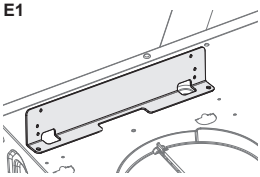

E2

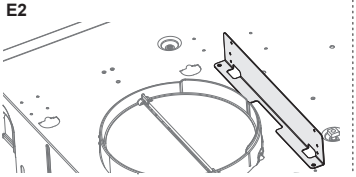

E3

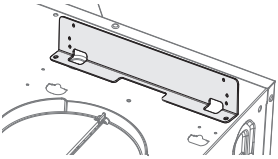

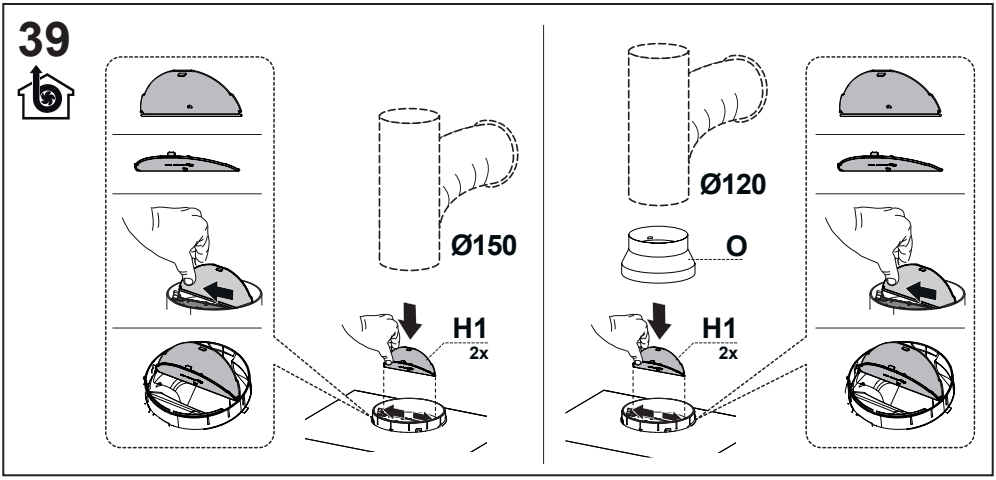
39
Ø150
H1
2x
Ø120
O
H1
2x

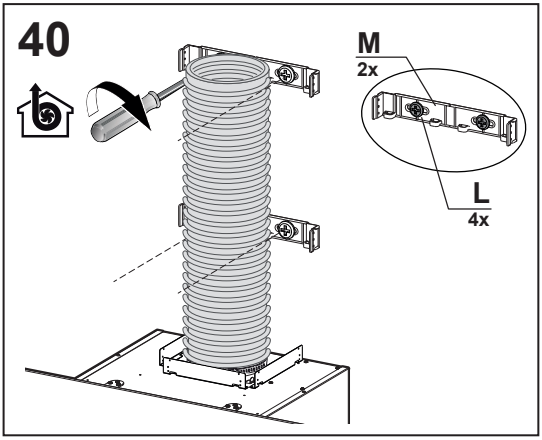
40
M
2x
L
4x

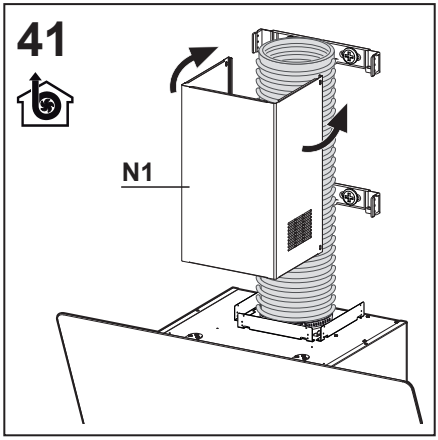
41
N1

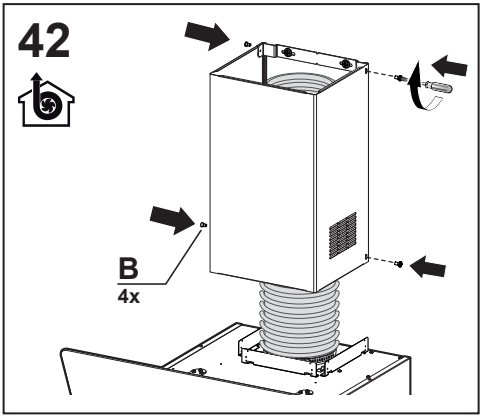
42
B
4x

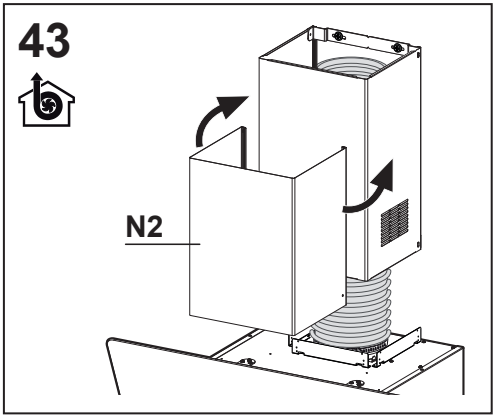
43
N2

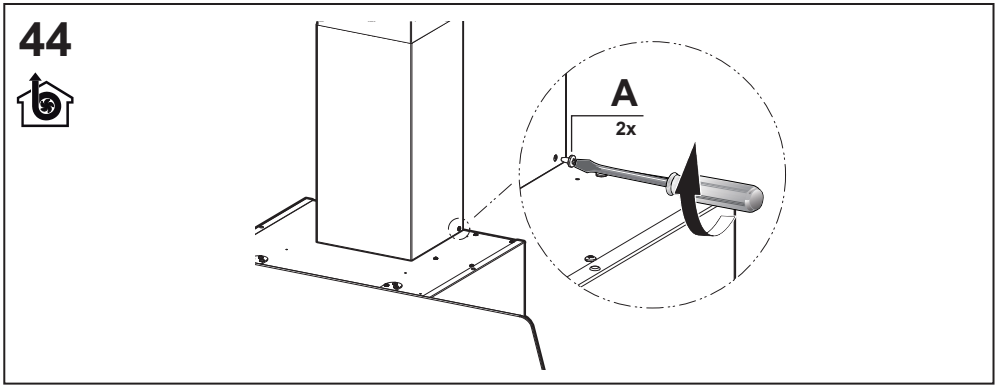
44
A
2x

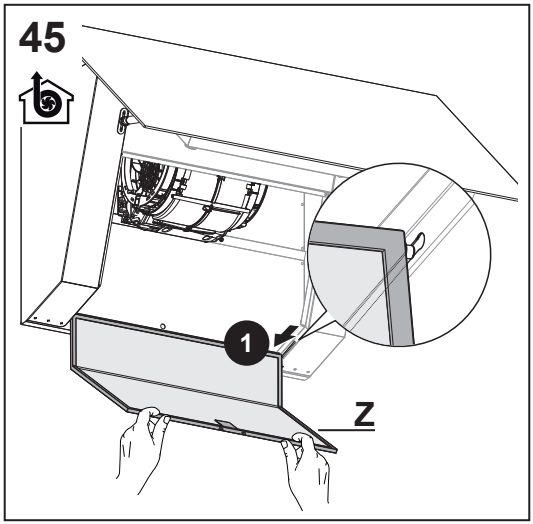
45
1
Z

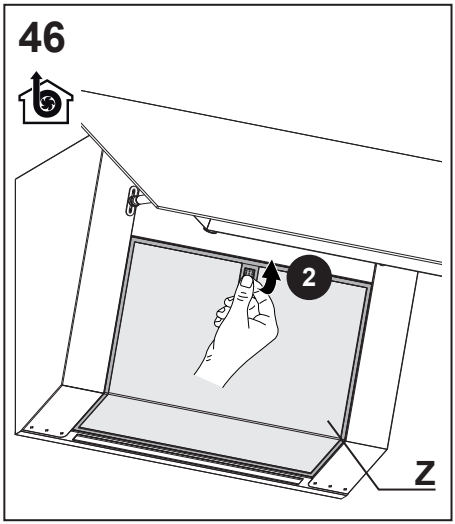
46
2
Z

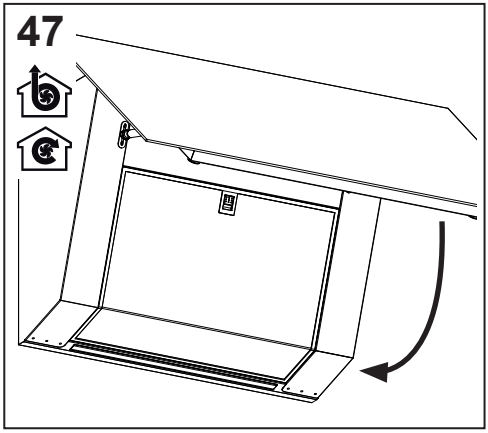
47

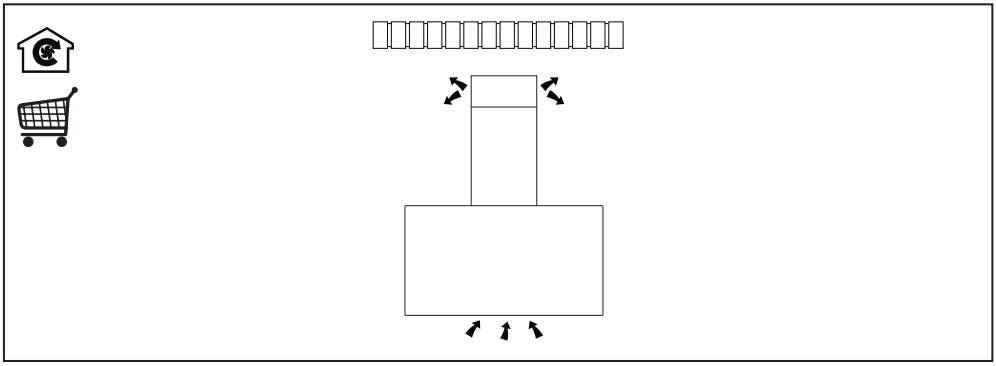

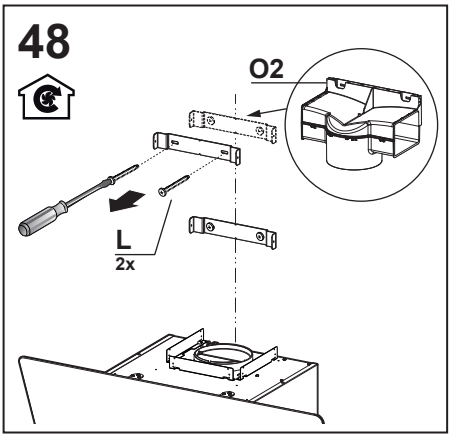
48
O2
L
2x

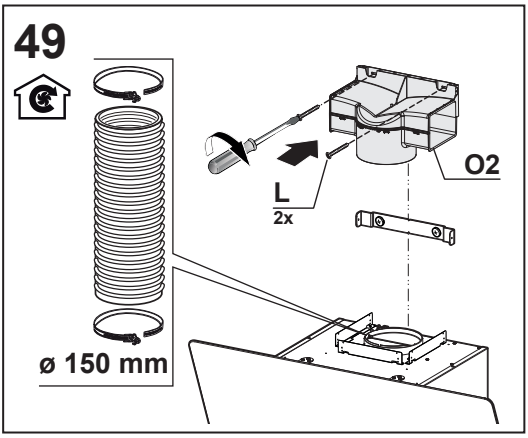
49
O2
L
2x
ø 150 mm

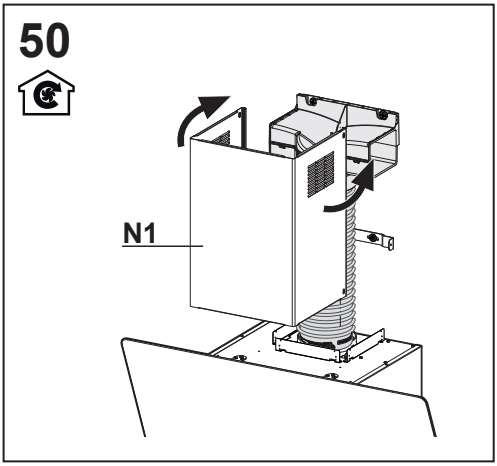
50
N1

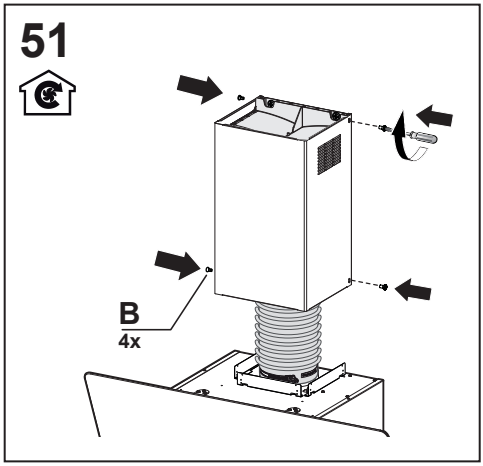
51
B
4x

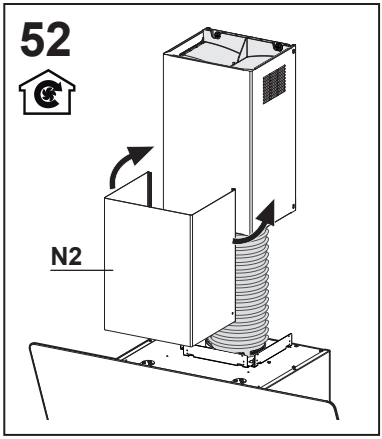
52
N2

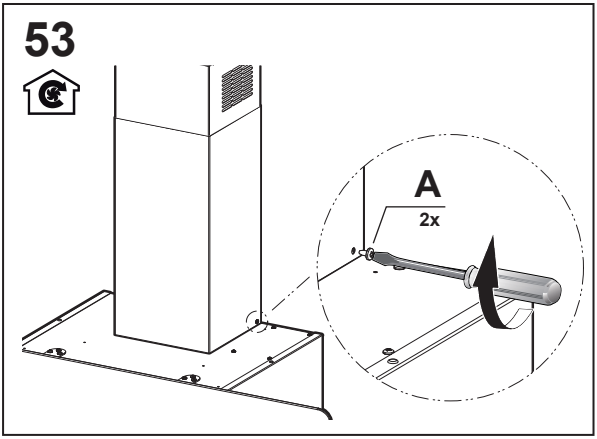
53
A
2x

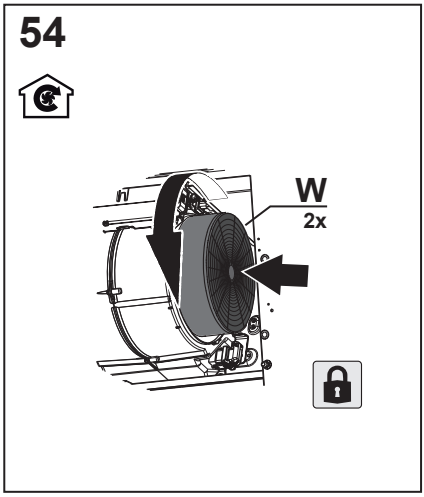
54
W
2x

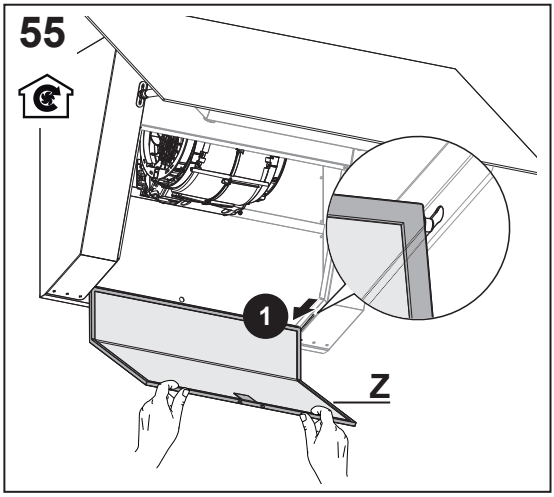
55
1
Z

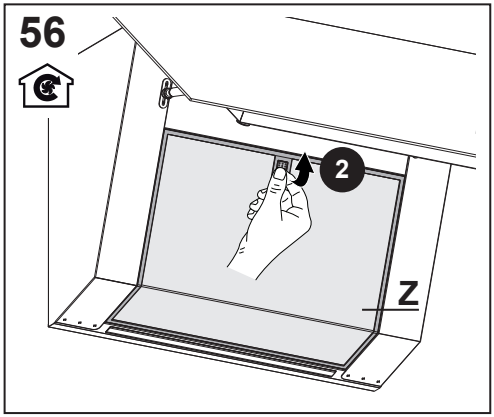
56
2
Z

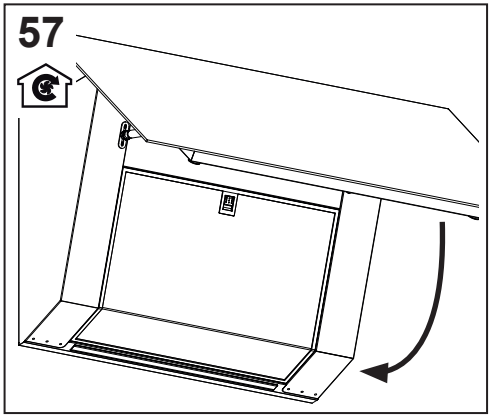
57

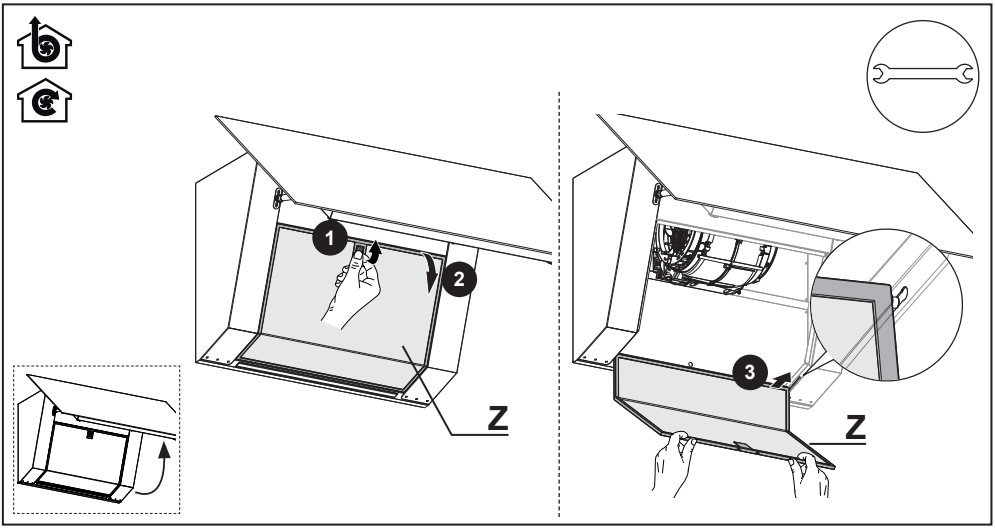
1
2
Z
3
Z

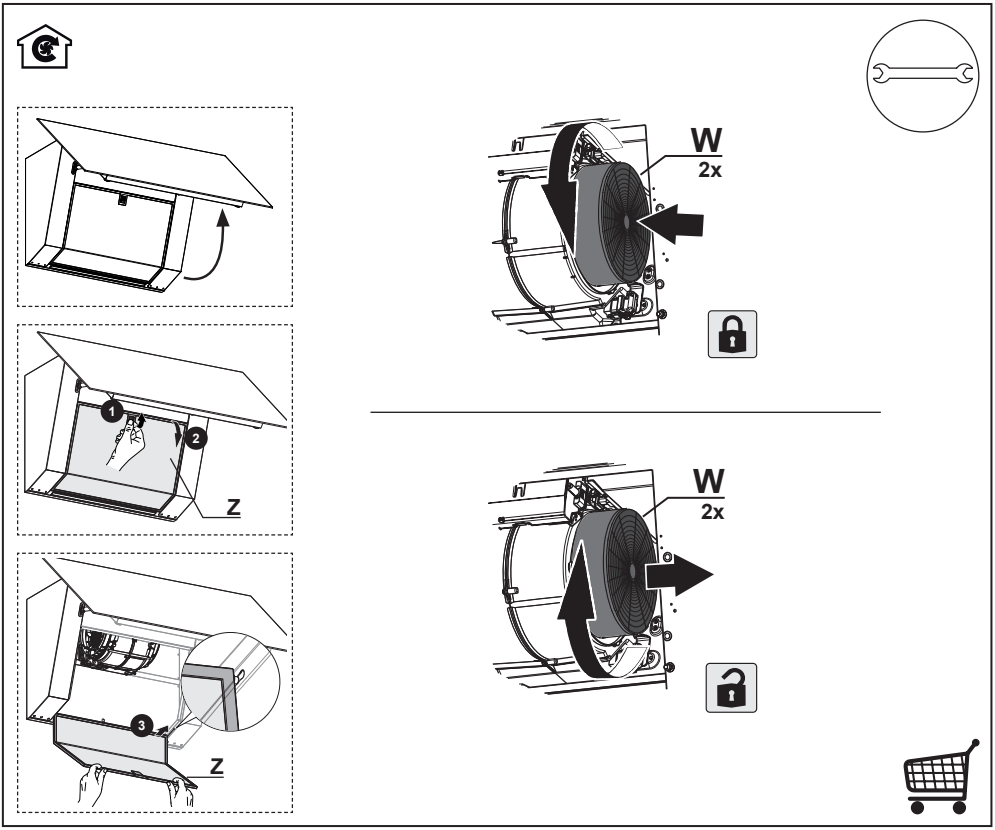
1
2
Z
3
Z
W
2x
W
2x

991.0699.397_04 - 240204 - D000000009277_03